guide

CHOISIR SON FOYER stûv

EN 5 ETAPES

avec decofeu

stûv house

définissez vos besoins

déterminez la puissance idéale

Imaginez-vous confortablement installé chez vous, enveloppé d'une chaleur douce et agréable, parfaitement adaptée à vos besoins et à votre style de vie.

🔍 **Quel usage souhaitez-vous ?**

Chauffage principal : Vous recherchez une solution performante et autonome pour chauffer toute votre maison ?
Le Stûv 30 H est idéal grâce à son mode accumulation qui emmagasine la chaleur et la diffuse longtemps après l'extinction du feu. Son excellent rendement garantit un confort optimal tout au long de la journée.

Chauffage d'appoint : Vous voulez profiter d'une chaleur rapide et d'une ambiance chaleureuse pour vos soirées cocooning ?

Le Stûv 6-in ou le Stûv 16 sont parfaits en complément de votre chauffage principal. Ils offrent une montée en température efficace et un design qui s'intègre facilement dans tous les intérieurs.

🔥 **Quel combustible vous correspond ?**

🌿 Le **bois** : Pour une chaleur authentique et naturelle, avec le crépitement réconfortant des flammes. Idéal pour les amateurs d'ambiance traditionnelle et conviviale.

Optez pour un poêle à bois comme le Stûv 30 ou le Stûv 16.

⚡ Le **pellet** : Pratique et autonome, il offre une combustion maîtrisée et un réglage précis de la température, sans nécessité d'alimenter régulièrement le foyer.

Le Stûv P-10 ou Stûv P-20 assurent un confort optimal, avec une autonomie prolongée et un contrôle à distance.

🏠 **Une règle simple :**

1 kW chauffe environ 25 m³.

Calculez la puissance nécessaire en tenant compte du volume à chauffer :

Si le volume est de 125 m3, alors il vous faudra:

(125 m3 / 25 kw pour 1 kw = 5) -> **5** kW sont nécessaires

Exemples de modèles adaptés :

Stûv 6-in 4655 : Puissance de 4 à 7 kW, idéal pour les petites pièces.

Stûv P-10 (pellets) : Modulation entre 2,4 et 8 kW, adapté à des espaces modulables.

Stûv 22 : Puissance nominale de 11 kW, conçu pour de grands volumes.

🔍 **Considérations supplémentaires :**

Isolation: Une maison bien isolée nécessitera moins de puissance pour chauffer efficacement. Si votre isolation est moyenne ou ancienne, mieux vaut prévoir un peu plus de puissance.
Climat extérieur : Dans les régions froides ou exposées au vent, un appareil légèrement plus puissant garantira un confort optimal.
Type d'utilisation: Chauffage principal ou d'appoint ? Pour un usage ponctuel, mieux vaut privilégier une montée en température rapide, tandis que pour un chauffage régulier, l'inertie et l'efficacité énergétique seront prioritaires.
Design et intégration: Une cheminée bien dimensionnée s'intègre harmonieusement dans votre intérieur sans surchauffer ni sous-performer.

choisissez le type de foyer

🪵 **Le poêle à bois** : autonomie et chaleur instantanée
Un poêle à bois fonctionne avec des bûches et diffuse rapidement une chaleur agréable en créant une ambiance conviviale. Il nécessite un conduit d'évacuation des fumées.

Exemple :

Stûv 30 Compact – Puissance modulable de 3 à 9 kW

✔ Design contemporain et épuré
✔ Rotation possible pour orienter la chaleur
✔ Trois modes : feu ouvert, feu vitré, feu fermé

🌱 **Le poêle à pellets** : autonomie et contrôle précis
Le poêle à pellets utilise des granulés de bois compressés et dispose d'un réservoir automatique, permettant une combustion prolongée et un contrôle précis de la température. Il allie performance, praticité et efficacité énergétique.

Exemple :

Stûv P-10 – Puissance modulable entre 2,4 et 8 kW

✔ Autonomie prolongée
✔ Design innovant et compact
✔ Régulation précise de la chaleur

🏠 **L'insert** : performance et optimisation d'une cheminée existante
L'insert s'encastre dans une cheminée ouverte, la transformant en un foyer fermé, plus performant et sécurisé. Il améliore considérablement le rendement énergétique tout en conservant le charme d'une cheminée traditionnelle.

Exemple :

Stûv 22 – Puissance de 9 kW

✔ Vitre escamotable pour une vision dégagée du feu
✔ Rendement optimisé
✔ Personnalisable avec différents cadres sur mesure

tenez compte de la configuration technique

📌 1. Conduit de cheminée : la clé d'un bon tirage
Un conduit bien dimensionné est essentiel au bon fonctionnement de votre foyer.

Trop grand ou trop petit → Tirage insuffisant, risque d'encrassement et perte d'efficacité.

📌 2. Volume de la pièce : une puissance adaptée à votre espace

La puissance du foyer doit correspondre au volume à chauffer pour un confort thermique optimal.
Règle simple : 1 kW chauffe environ 25 m³

📌 3. Isolation : un facteur déterminant

Une maison bien isolée conserve mieux la chaleur et réduit les besoins en puissance.
Une isolation moyenne ou ancienne implique d'opter pour un foyer légèrement plus puissant.

📌 4. Ventilation : une influence sur la combustion

Présence d'une VMC ? Elle peut perturber la combustion en aspirant l'air nécessaire au foyer.
Une prise d'air dédiée est souvent indispensable.

📌 5. Hotte de cuisine : attention à la dépression d'air. Une hotte aspirante peut créer une dépression dans la maison, affectant le tirage du foyer.

Solution : Prévoir un apport d'air suffisant pour éviter toute interférence entre les systèmes d'extraction et de combustion. Par un canal indépendant, par exemple.

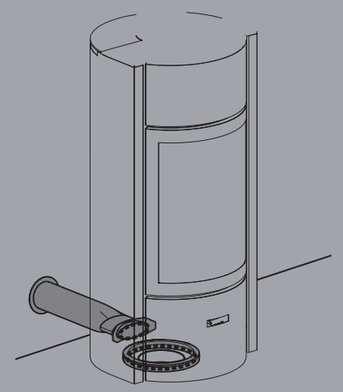

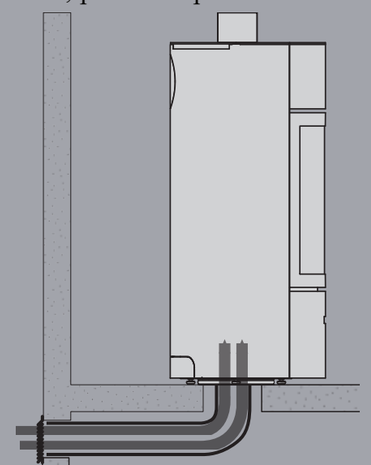

choisissez un installateur

decofeu
stûv house

Lors du choix de votre foyer Stûv, il est essentiel de sélectionner un installateur qualifié pour garantir une performance optimale et une sécurité maximale. DecoFeu Stûv House se distingue en tant que spécialiste dédié exclusivement à l'installation des foyers Stûv.

📍 Proximité et showroom immersif

Situé stratégiquement près de Namur, Liège et Charleroi, DecoFeu vous accueille dans un showroom 100 % Stûv, où vous pouvez découvrir toute la gamme dans un cadre chaleureux et inspirant.

💰 Transparence et devis clairs

🛠️ Installation experte et matériaux de qualité
Avec une maîtrise approfondie des produits Stûv, nous réalisons des installations conformes aux normes les plus strictes, en utilisant des accessoires haut de gamme pour une performance sans faille.

🔄 Un service après-vente flexible et réactif
Que ce soit pour l'entretien 🔧, le dépannage ⚙️ ou des conseils personnalisés 📞, nous proposons des formules adaptées à chaque client pour un suivi efficace et une tranquillité d'esprit durable.

✅ Choisir DecoFeu, c'est opter pour un partenaire de confiance qui allie savoir-faire, transparence et engagement.

📅 Venez nous rencontrer et concrétisez votre projet Stûv en toute sérénité !

rue roger marchal 10
5380 Fernelmont

+32 85 714 600

info@decofeu.be

www.decofeu.be

facebook/decofeu

decofeu_stuv_house